拡幅工平面図・横断図・一般図

平 面 図
SC=1:100

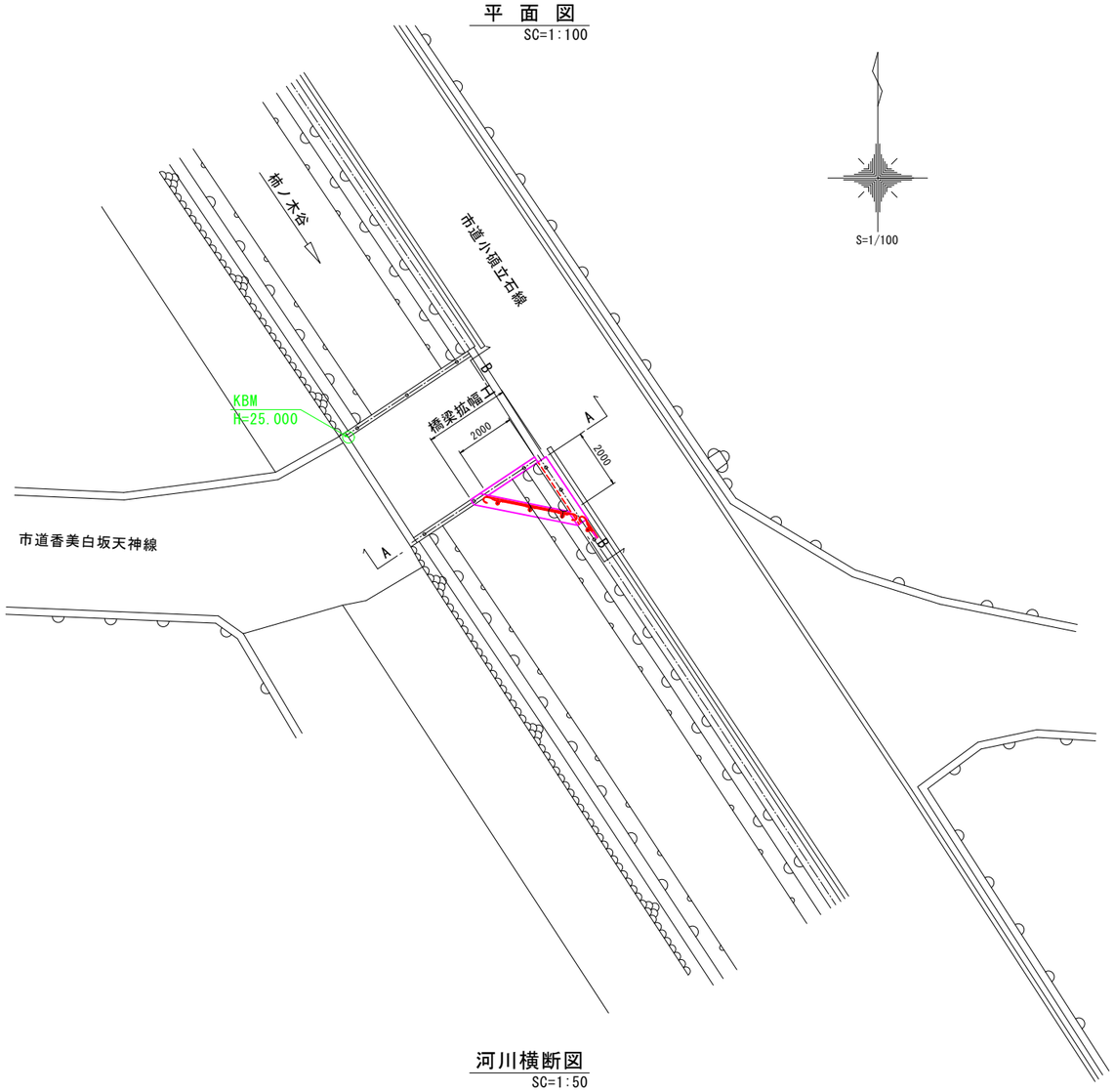

拡幅一般図
SC=1:25

平 面 図

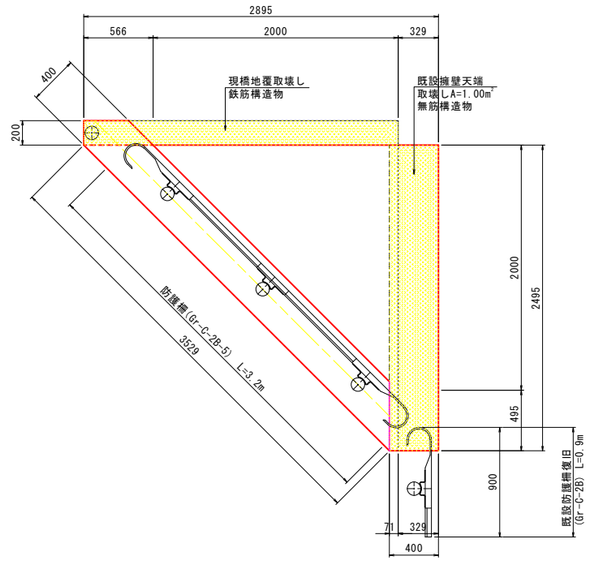

A－A 断 面

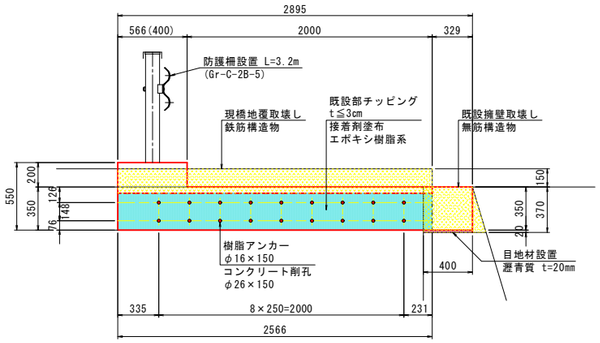

B－B 断 面

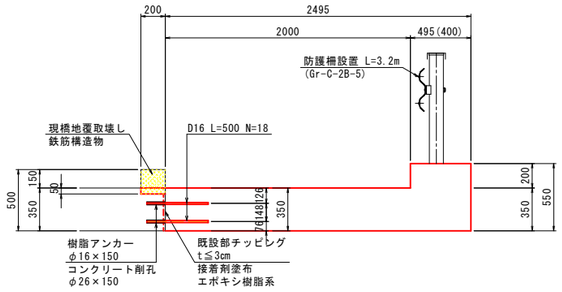

河川横断図
SC=1:50

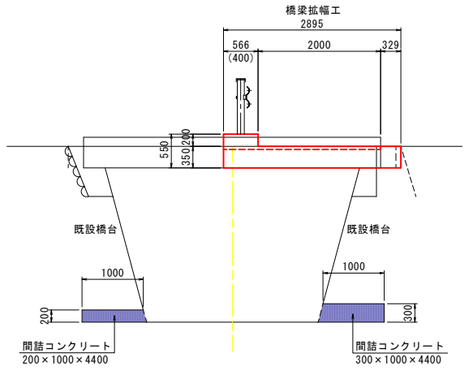

工事名	令和8年度　市単独事業 市道香美白坂天神線局部改良工事		
図面名	平面図・横断図・一般図		
作成年月日	令和 8 年度		
縮尺	図　示	図面番号	1 / 2
会社名			
事業者名	阿波市 建設部 建設課		

床版配筋図

SC=1:25

床版下面

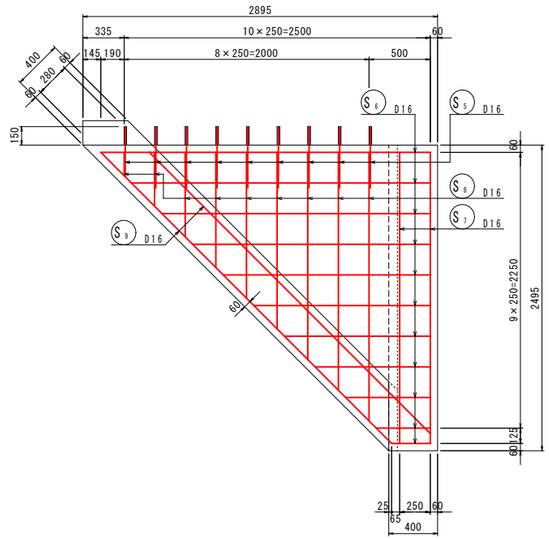

床版上面

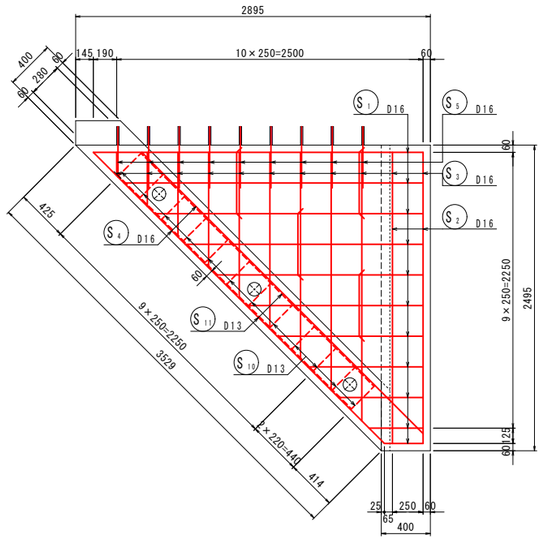

鉄筋加工図

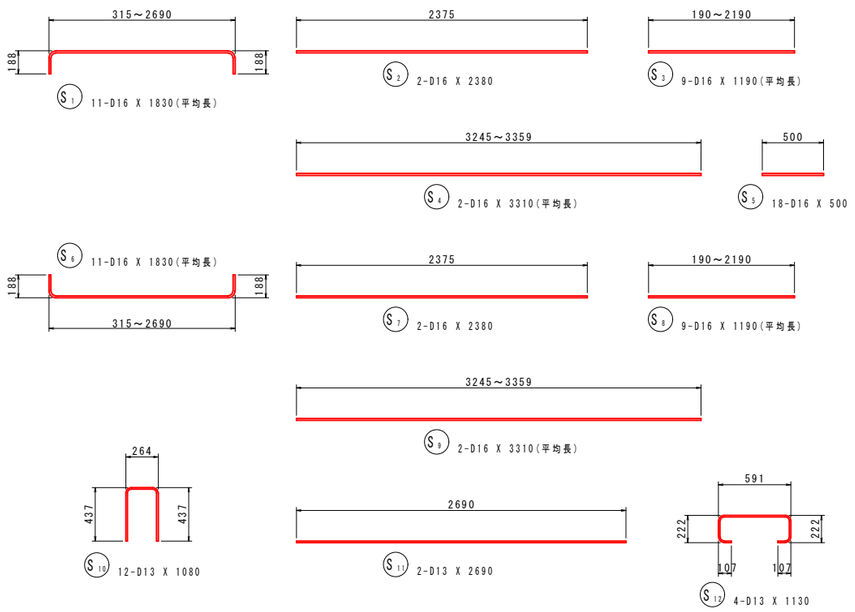

A-A断面

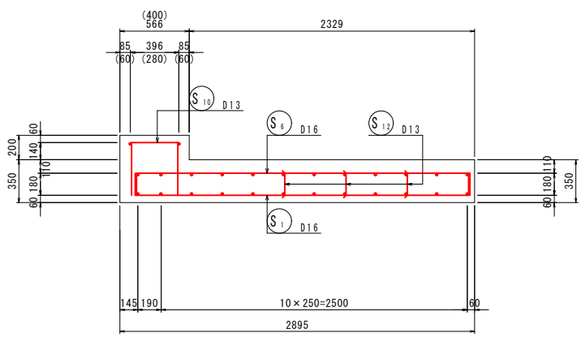

B-B断面

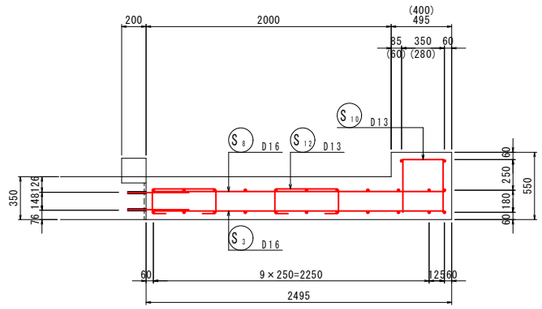

床版工鉄筋質量表

1.0式当り

記号	径	長さ	本数	単位質量	一本当り質量	質量	摘要
S1	D16	1830	11	1.56	2.85	31	(平均長)
S2	D16	2380	2	1.56	3.71	7	
S3	D16	1190	9	1.56	1.86	17	(平均長)
S4	D16	3310	2	1.56	5.16	10	(平均長)
S5	D16	500	18	1.56	0.78	14	
S6	D16	1830	11	1.56	2.85	31	(平均長)
S7	D16	2380	2	1.56	3.71	7	
S8	D16	1190	9	1.56	1.86	17	(平均長)
S9	D16	3310	2	1.56	5.16	10	(平均長)
S10	D13	1080	12	0.995	1.07	13	
S11	D13	2690	2	0.995	2.68	5	
S12	D13	1130	4	0.995	1.12	4	
						166	
	合計	D16		144 kg			
		D13		22 kg			
	総質量			166 kg			

名称	規格	摘要
コンクリート	σck=24N/mm²	W/C=55%以下
鉄筋	SD345	

工事名	令和8年度　市単独事業 市道香美白坂天神線局部改良工事		
図面名	床版配筋図		
作成年月日	令和 8 年度		
縮尺	1：25	図面番号	2 / 2
会社名			
事業者名	阿波市 建設部 建設課		