機械設置位置図

S=1/50

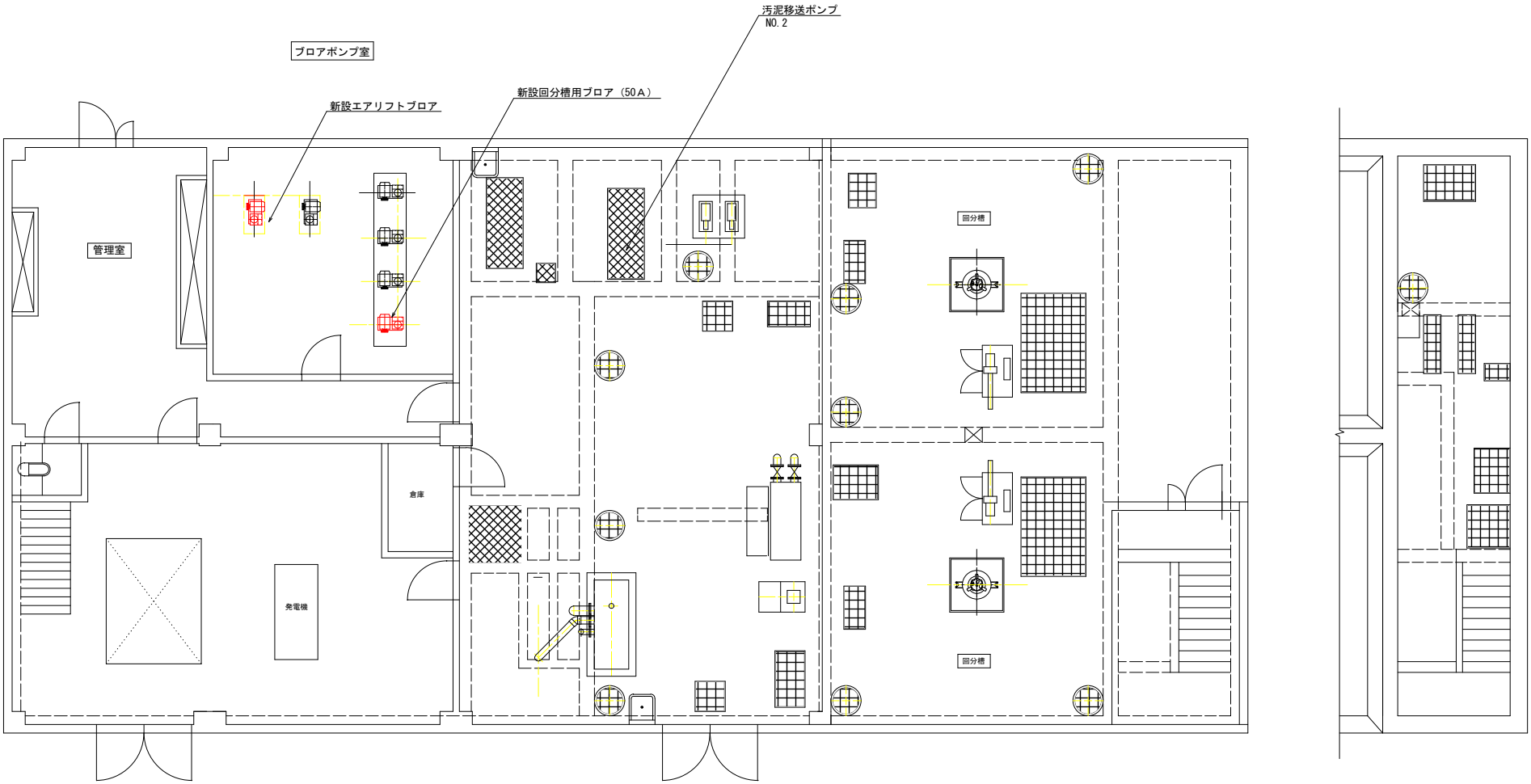

名称	令和８年度　農業集落排水事業（農山漁村地域整備交付金） 柿原東地区浄化センター機械更新工事
図名	機械設置位置図
制作年月日	
設計番号	
製図	設計 照査 審査
図番	1

阿　波　市　水　道　課

有限会社アクセス設計

ブロア配置図

ブロア配置断面図

S＝1/50

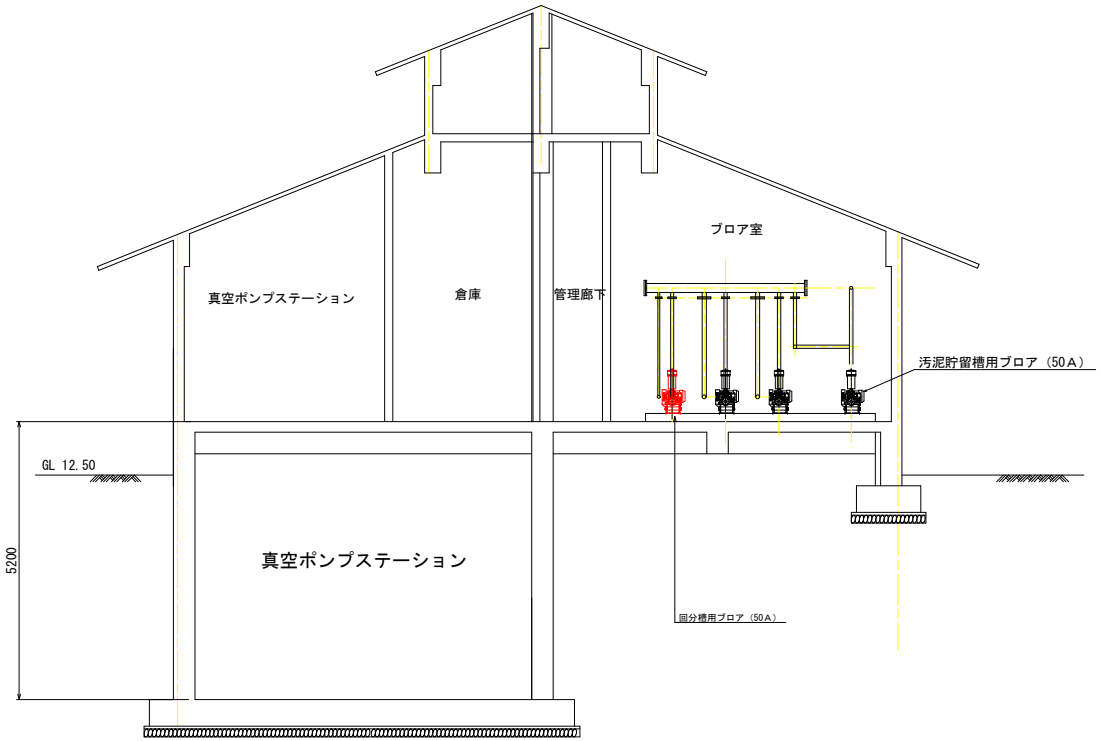

ブロア配置平面図

S＝1/25

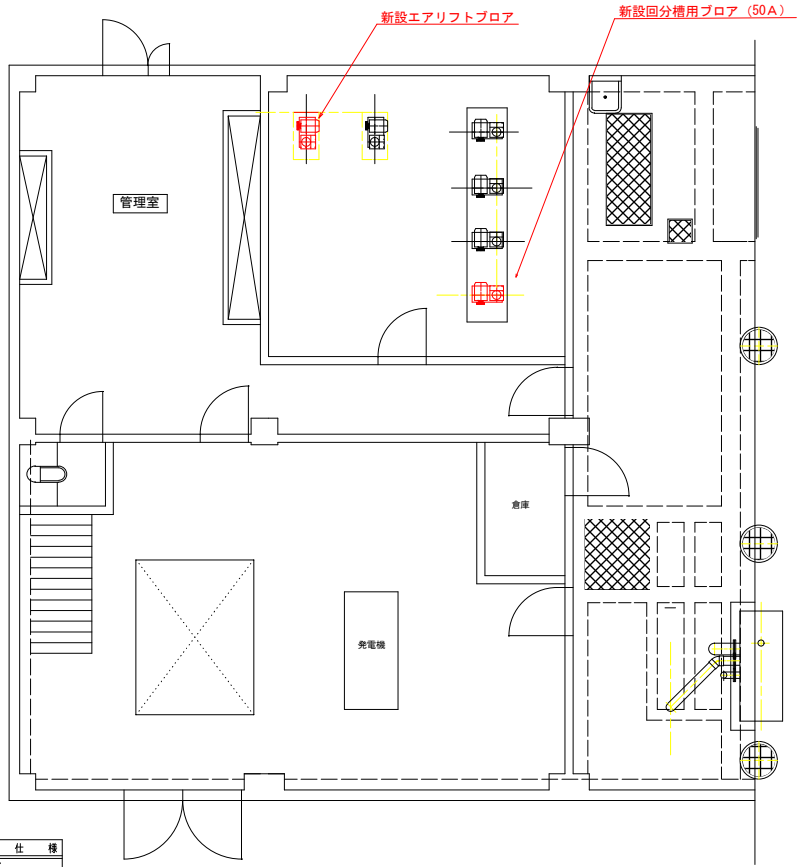

エアリフトブロア仕様		
型式		ロータリーブロア
モータ	種類	全閉外扇屋内形
	電源	三相　２００Ｖ
	同期時回転速度	２，０００ｒｐｍ
設置場所		陸上
	吸込み圧力	２４．５ｋＰａ
	吐出量	０．２７ｍ３／ｍｉｎ
付属品	本体プーリー	
	Vプーリー	
	Vベルト	
	基礎ボルト	
	吸込みサイレンサー	
	安全弁ユニット	安全弁付
	圧力計	コック付き
	吐出しサイレンサー	
	エキスパンジョイント	
	逆止弁	
	防振ゴム	架台付き
	圧力計スタンド	１台
	逆止弁	０．８５ｍ３／ｍｉｎ
台数		1台

回分槽用ブロア仕様		
型式		ロータリーブロア
モータ	種類	全閉外扇屋内形
	電源	三相　２００Ｖ
	同期時回転速度	１，４７０ｒｐｍ
設置場所		陸上
	吸込み圧力	４４．１ｋＰａ
	吐出量	０．８５ｍ３／ｍｉｎ
付属品	本体プーリー	A形2×132P.C.d28Φ
	Vプーリー	A形2×132P.C.d28Φ
	Vベルト	AX形×＃35　2本
	基礎ボルト	M12（ナットワッシャ）
	吸込みサイレンサー	KSE-50
	安全弁ユニット	
	圧力計	コック付き
	吐出しサイレンサー	KM-50
	エキスパンジョイント	EXJ-50
	逆止弁	DVC-50
	防振ゴム	架台付き
	圧力計スタンド	１台
	逆止弁	０．８５ｍ３／ｍｉｎ
台数		1台

名称	令和８年度　農業集落排水事業（鹿山漁村地域整備交付金） 柿原東地区浄化センター機械更新工事
図名	ブロア配置図
制作年月日	設計番号
製図 / 設計 / 照査 / 審査	図番　2

阿波市水道課

有限会社アクセス設計

エアリフトブロア標準図

S=1/3

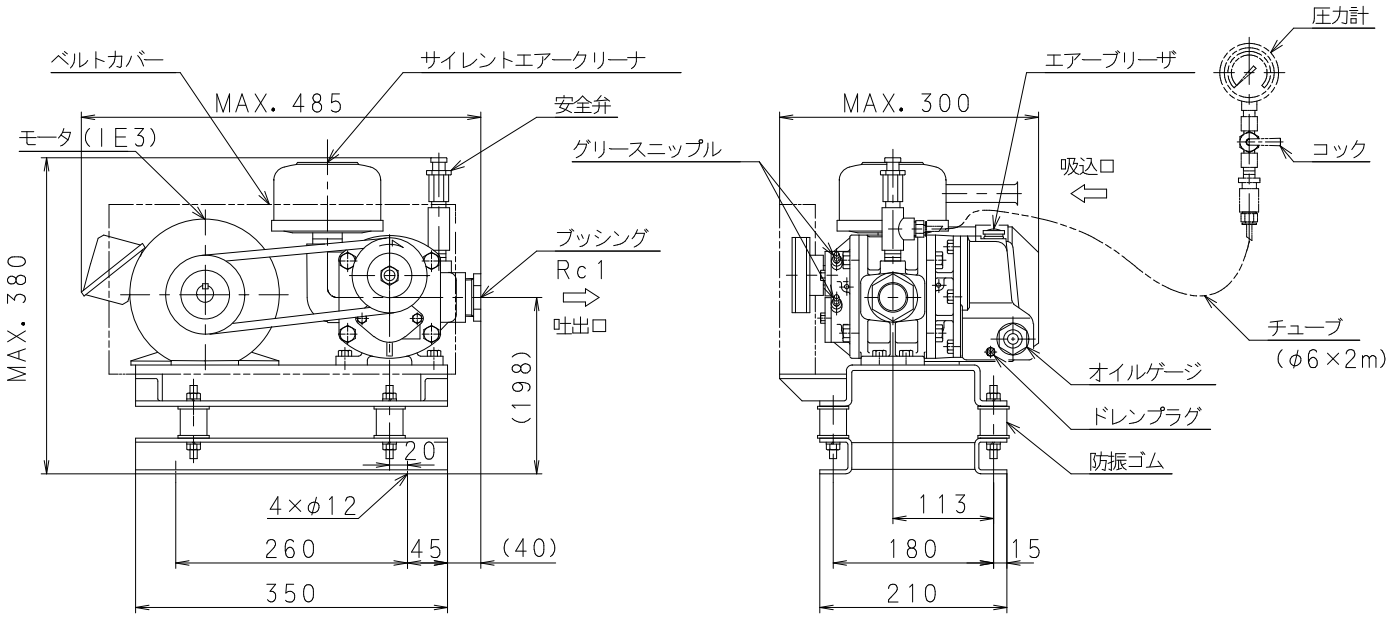

※圧力計、コック、チューブ、ワンタッチジョイントは所掌外です。

潤滑（参考値）	
ギヤーケース	プーリ側ベアリング
エアーブリーザよりオイル注入	グリーススニップルよりグリス注入
工業用ギヤーオイル	高級万能グリース
シェルルブリカンツジャパンオマゾオイルS2G220相当	協同油脂マルテンプSRL
0.13l	5g／1ケ所

（参考）モータ概略質量（kg）	
0.75kW（全閉）	16

概略質量（kg）	
ブロワ	12
ベース・カバー他	13
合計	25

名称	令和８年度　農業集落排水事業（農山漁村地域整備交付金） 柿原東地区浄化センター機械更新工事							
図名	エアリフトブロア標準図							
制作年月日				設計番号				
製図		設計		照査		審査		図番 3
阿波市水道課								

有限会社アクセス設計

回分槽プロア構造図

s＝1/3

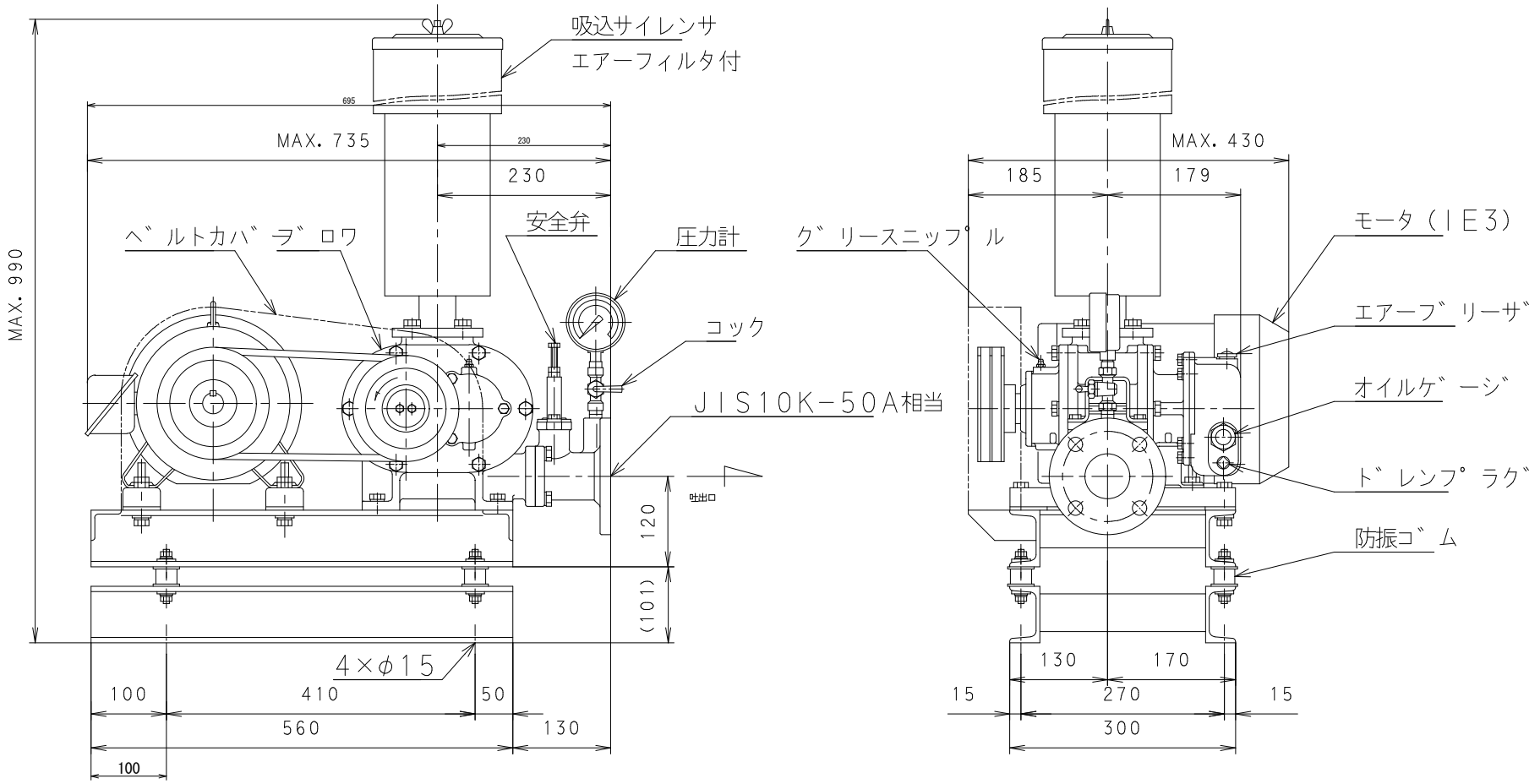

潤滑（参考値）	
ギヤーケース	プーリ側ベアリング
エアーブリーザよりオイル注入	グリースニップルよりグリース注入
工業用ギヤーオイル	高級万能グリース
昭和シェルオマラオイルS2G220相当	協同油脂マルテンプSRL
0.52l	10g／1ケ所

（参考）モータ概略質量	（kg）
0.75kW	（全部） 16
1.5kW	22
2.2kW	30
3.7kW	40

概略質量	（kg）
ブロワ	40
ベース・カバー・プーリ	27.5
吸込サイレンサ	6.5
防振架台	10
合計	84

吐出側フランジ取付穴	
規格	JIS10K-50A相当
外径	φ155
ボルト穴ピッチ	PCD120
ボルト穴径	4×φ19

名称	令和８年度　農業集落排水事業（農山漁村地域整備交付金） 柿原東地区浄化センター機械更新工事
図名	回分槽プロア構造図
制作年月日	設計番号
製図	設計　照査　審査　図番 4

阿波市水道課

有限会社アクセス設計

真空ポンプ据付平面図

S＝1/20

真空ポンプ仕様		
型式	液封式真空ポンプ 50A	
材質	羽根車	FC250
	主軸	SUS420J2
	ケーシング	FC200
モータ	種類	全閉外扇屋内形
	電源	三相 200V
	同期時回転速度	1,750rpm
設置場所	陸上	
	出力	7.5Kw
	吸込み量	3.1m3/min
	真空度	常用 −68.7KPa
台数	1台	

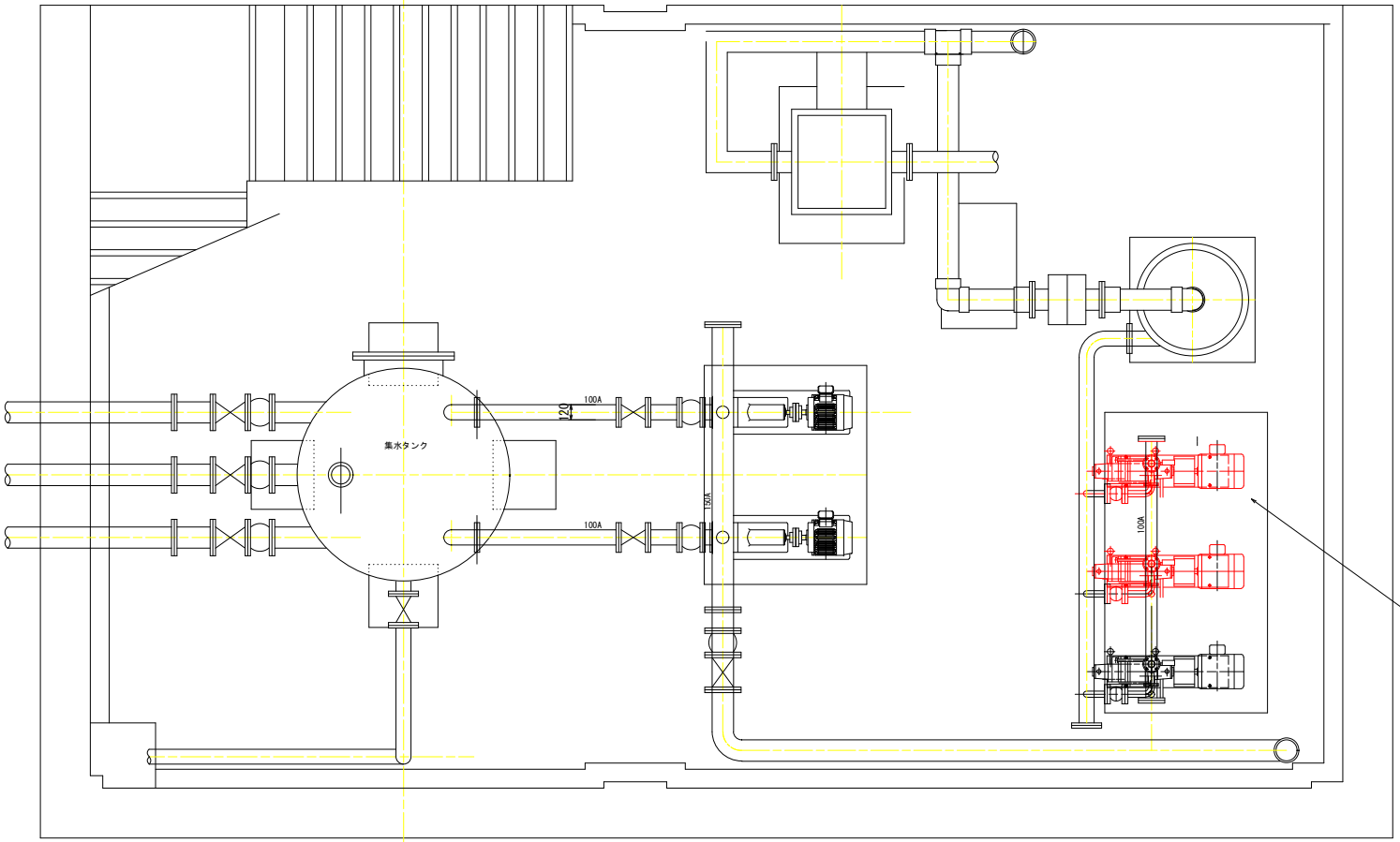

名称	令和８年度　農業集落排水事業（農山漁村地域整備交付金） 柿原東地区浄化センター機械更新工事
図名	真空ポンプ据付平面図
制作年月日	
設計番号	
製図	設計 照査 審査
図番	5

阿波市水道課

有限会社アクセス設計

真空ポンプ据付断面図

S＝1/20

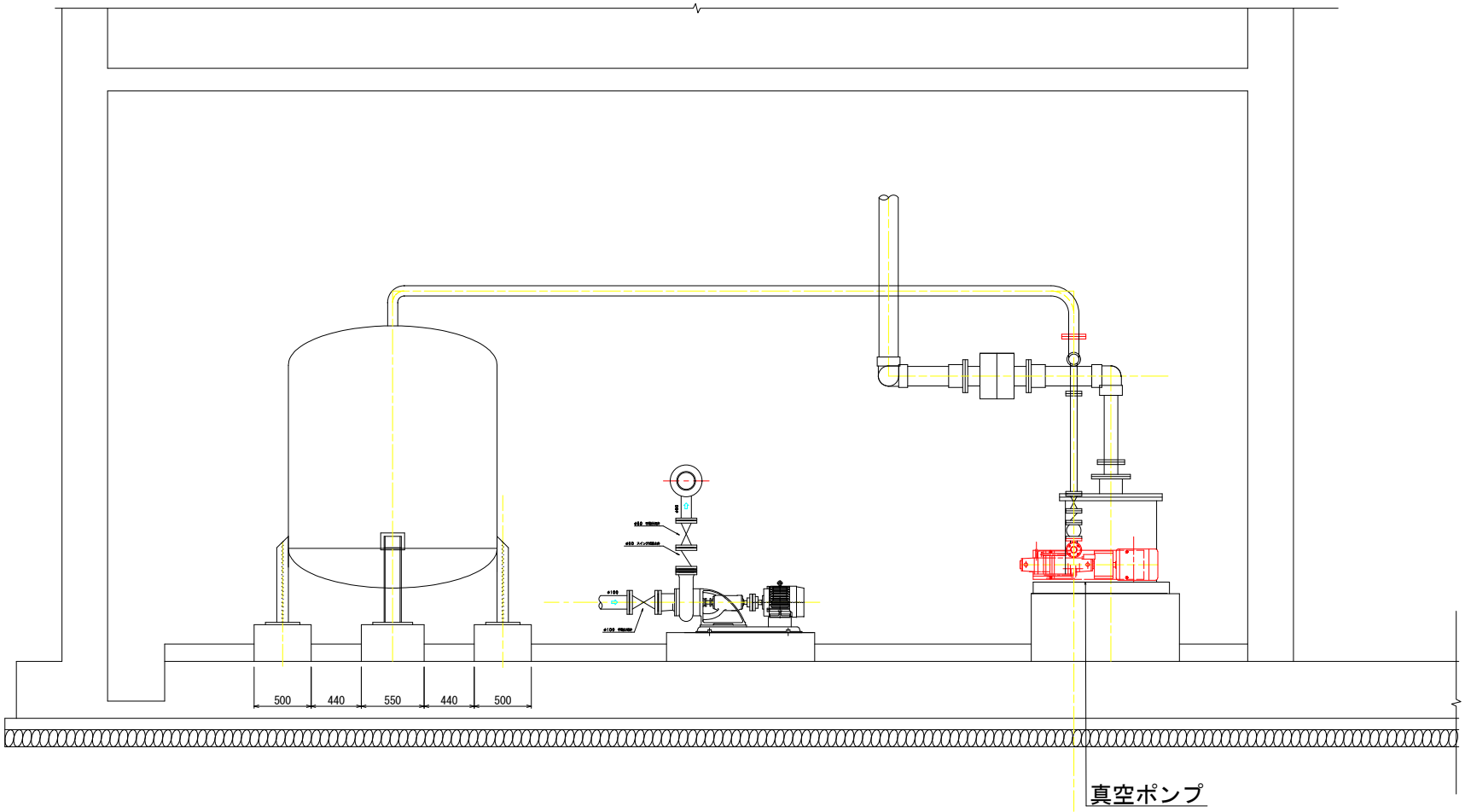

名称	令和８年度　農業集落排水事業（農山漁村地域整備交付金） 柿原東地区浄化センター機械更新工事								
図名	真空ポンプ据付断面図								
制作年月日					設計番号				
製図		設計		照査		審査		図番	6

阿　波　市　水　道　課

有限会社アクセス設計

汚泥移送ポンプ等据付断面図

S=1/50

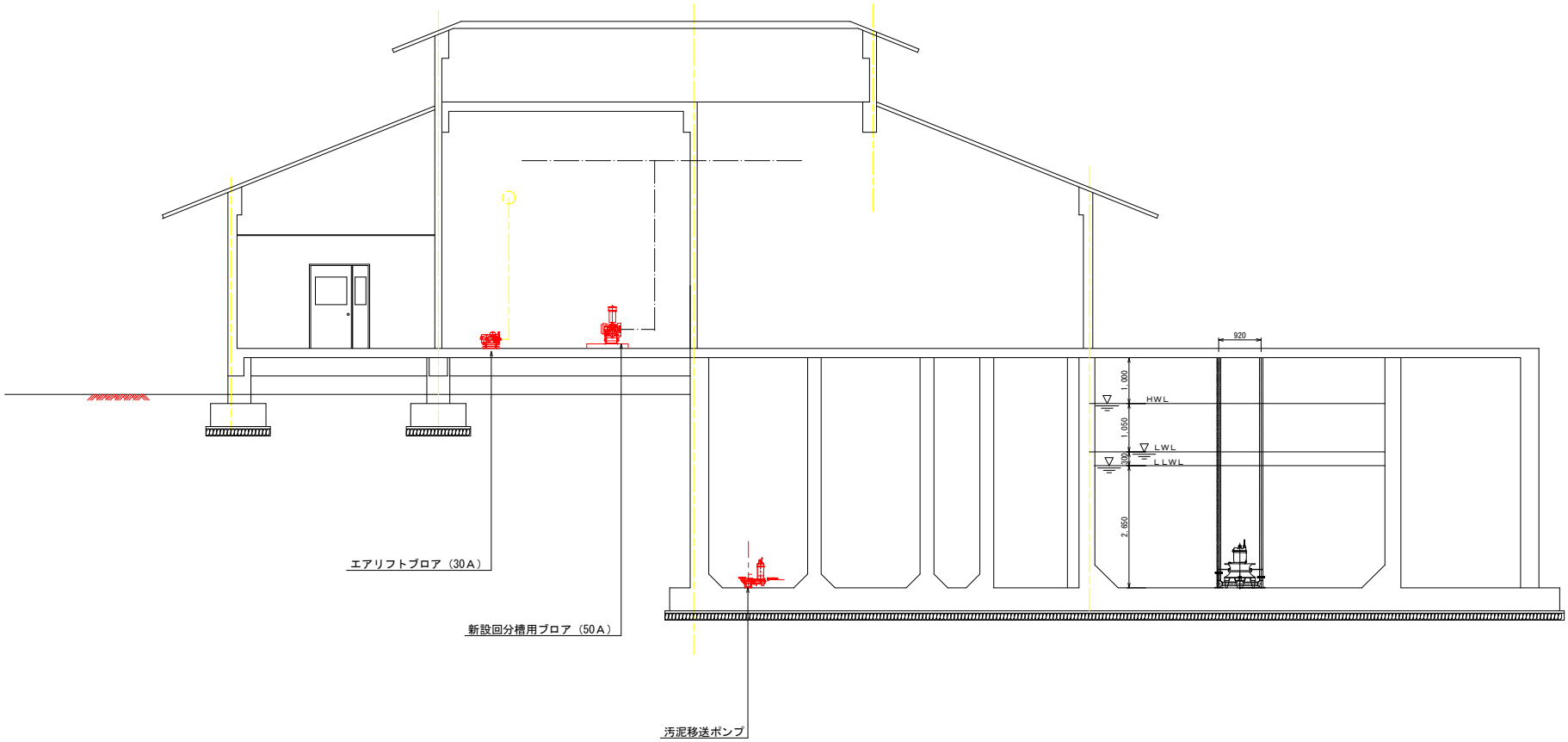

名称	令和８年度　農業集落排水事業（農山漁村地域整備交付金） 柿原東地区浄化センター機械更新工事
図名	汚泥移送ポンプ等据付断面図
制作年月日	設計番号
製図 / 設計 / 照査 / 審査	図番 7

阿　波　市　水　道　課

有限会社アクセス設計

汚泥移送ポンプ標準図

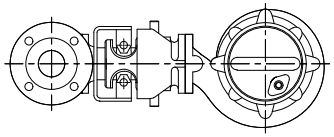

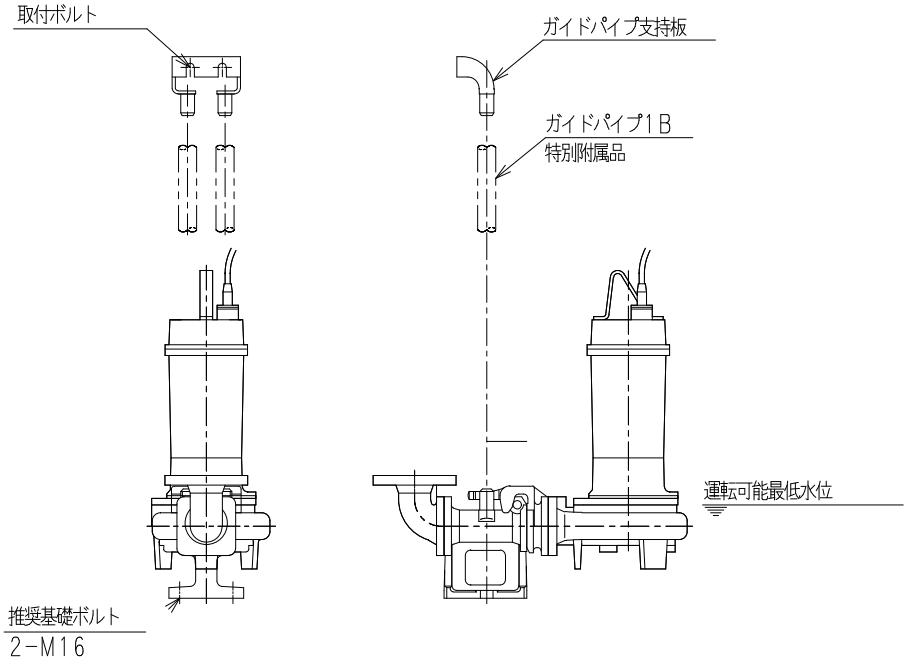

汚泥移送ポンプ仕様		
型式	渦流ポンプ 50A	
材質	羽根車	FC250
	主軸	SUS420J2
	ケーシング	FC250
モータ	種類	乾式水中形誘導電動機
	電源	三相 200V
	極数	2
設置場所	水中	
	出力	
	水量	0.2m3/min
	全揚程	8.0m
台数	1台	

名称	令和８年度　農業集落排水事業（農山漁村地域整備交付金） 柿原東地区浄化センター機械更新工事							
図名	汚泥移送ポンプ標準図							
制作年月日					設計番号			
製図		設計		照査		審査		図番 8
阿波市水道課								

有限会社アクセス設計